# COUPE-CIRCUIT FIA UNIVERSEL

Conforme à l'article 13 de la réglementation FIA actuelle.

## Caractéristiques principales

- Haute intensité
  - Courant continu admissible : 180A.
  - Courant maximum de rupture : 300A.

- Fiabilité d'opération
  - 2 Boutons APEM avec capuchon rabattable rouge TE.
  - Pilotage par la masse, évitant que l'alimentation ne coure dans la voiture.
  - Sens d'opération des interrupteurs sélectionnable à la commande.
  - Connecteur MTA fourni pour envoyer l'information de coupure à l'ECU.

- Spécification Motorsport
  - Gaine thermo retractable Raychem DR-25.
  - Fils 22 AWG M22759-32 « Tefzel ».
  - Connecteur TE Superseal et Deutsch DTM.
  - Câblage conçu pour résister à l'immersion.

## Comment commander ?

- Sens de contact

Il est possible de commander ce système avec 2 configurations de contact différentes en fonction de vos besoins. Renseigner simplement votre choix dans le volet déroulant lors de la commande. A noter que la version « standard » des interrupteurs est la version **CF**.



Contact – Capot fermé (**CF**)

Contact – Capot ouvert (**CO**)

225 Av. des Marronniers, Bat A31
38300 Bourgoin Jallieu

Tel : +33 9 51 80 99 55
Mail : info@exelixis.fr

- Rallonges

Vous pourrez ajouter à votre panier, si besoin, une rallonge permettant d'éloigner la connexion du boitier relais et/ou d'un ou des interrupteurs. Ces rallonges peuvent être nécessaires dans le cas d'un montage du système à l'arrière de la voiture par exemple.

Ces extensions sont stockées dans leur version 1m et 2m, mais peuvent être réalisées à la demande pour un tarif sur la base unitaire de 30€ HT + 10€ HT par mètre supplémentaire.

## Informations techniques

- Dimension relais

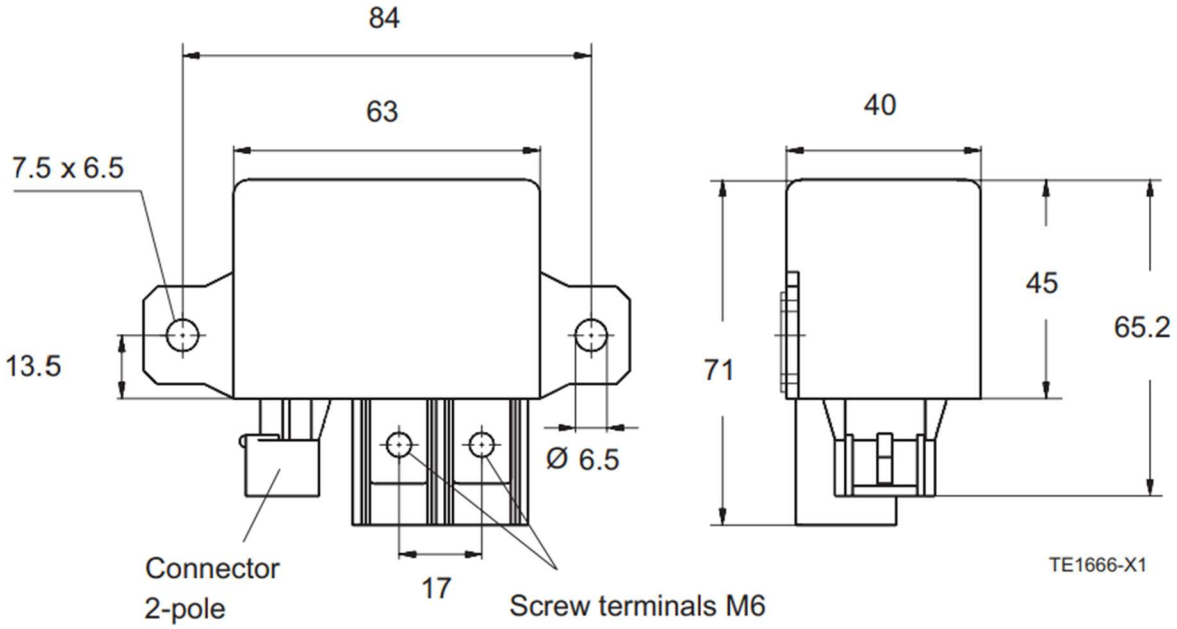


- Dimension Interrupteur

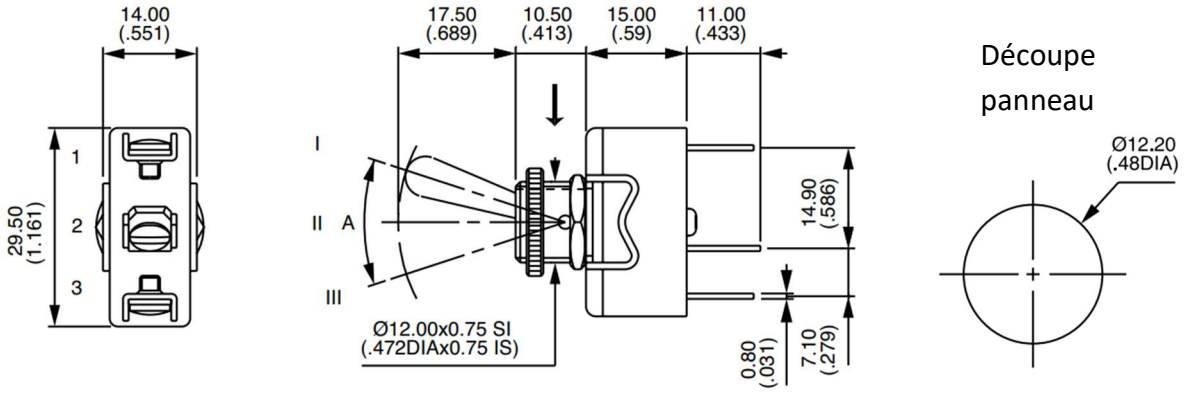


225 Av. des Marronniers, Bat A31
38300 Bourgoin Jallieu

Tel : +33 9 51 80 99 55
Mail : info@exelixis.fr

➢ Schéma et longueur de câblage

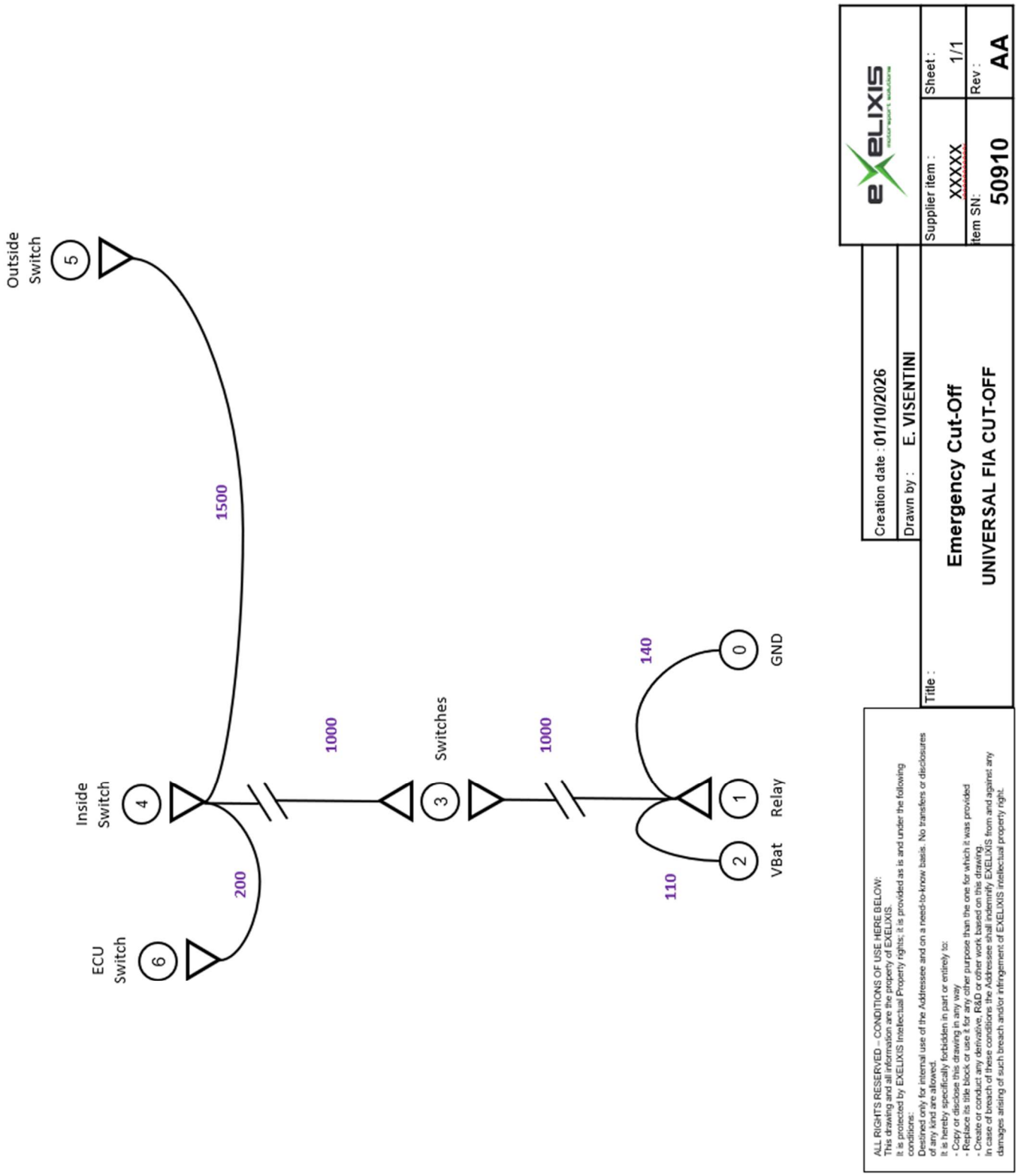


225 Av. des Marronniers, Bat A31
38300 Bourgoin Jallieu

Tel : +33 9 51 80 99 55
Mail : info@exelixis.fr